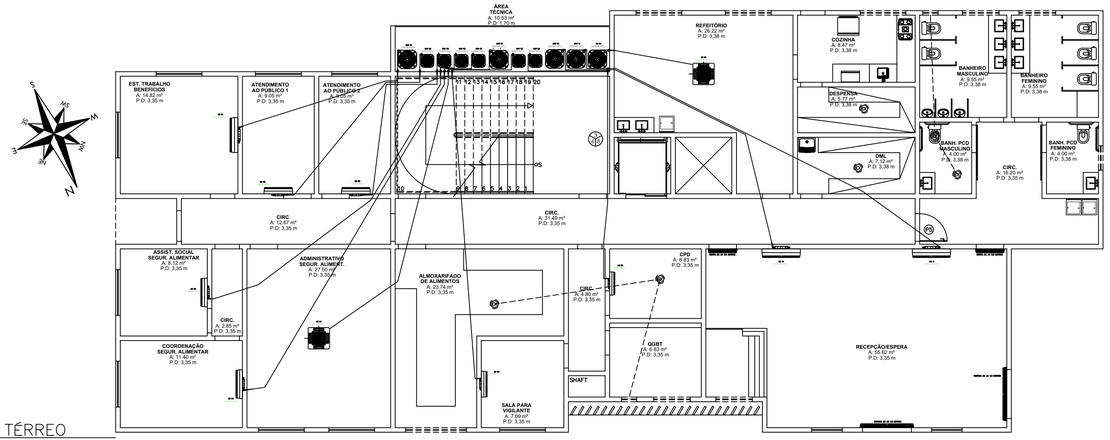

1 PLANTA DO TÉRREO
ESCALA: 1/100

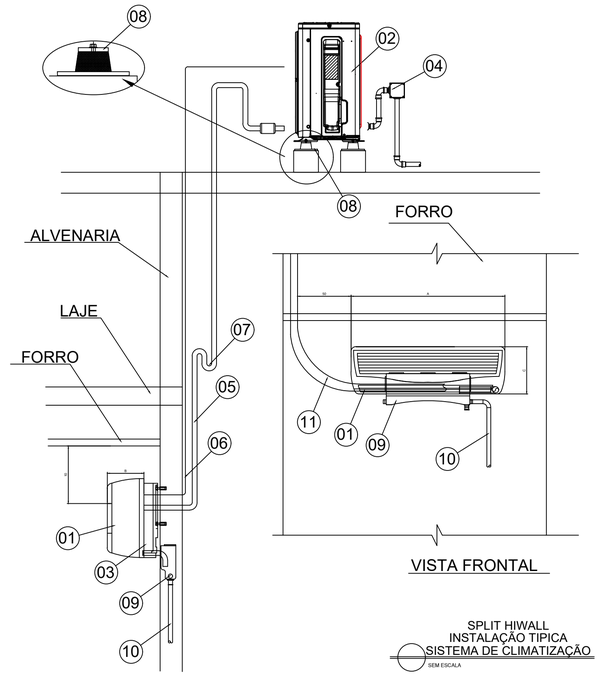

VISTA FRONTAL

SPLIT HIWALL
INSTALAÇÃO TIPICA
SISTEMA DE CLIMATIZAÇÃO
SEM ESCALA

LEGENDA	
ITEM	DESCRICAO
01	UNIDADE EVAPORADORA DO TIPO HIWALL
02	UNIDADE CONDENSADORA APOIADA EM BASE METALICA
03	PLACA DE FIXAÇÃO DA UNIDADE EVAPORADORA
04	PONTO DE FORÇA COM DISJUNTOR DE PROTEÇÃO
05	LINHA FRIGORIFICA ISOLADA INDIVIDUALMENTE
06	CABO"PP" PARA COMANDO E ALIMENTAÇÃO ELETRICA
07	SIFÃO
08	AMORTECEDOR DE VIBRAÇÃO LINHA COXIM
09	CAIXA DE PASSAGEM EM PVC
10	TUBO DE PVC Ø 25mm , ISOLADO
11	RASCO NA ALVENARIA DE 5x5cm (LxP) PARA PASSAGEM DA LINHA FRIGORIFICA
MEDIDAS EM CENTIMETROS ONDE NÃO INDICADA A UNIDADE	

TÉRREO

NOTAS

01- MEDIDAS EM METROS ONDE NÃO INDICADA A UNIDADE;

02 - AS LINHAS FRIGORIFICAS DEVERÃO SER ISOLADAS INDIVIDUALMENTE COM TUBO ISOLANTE TÉRMICO EM POLIETILENO EXPANDIDO REVESTIDO COM FILME FLEXÍVEL COM ANTI UV, PARA TEMPERATURA SUPERIOR A 105°C REF = POLIFEX - HT INVERTER;

03 - TODA PASSAGEM DE DUTOS OU TUBULAÇÃO PELA ALVENARIA DEVERÁ SER VEDADA COM MATERIAL FLEXIVEL APÓS A MONTAGEM;

04 - TODA A TUBULAÇÃO DE DRENO DEVERÁ SER ISOLADA COM TUBO FLEXIVEL COM 10mm DE ESPESSURA REVESTIDO COM FILME PROTETOR. DEVERÃO SER MONTADAS COM INCLINAÇÃO MÍNIMA DE 2%, PASSAR POR UMA CAIXA SIFONADA OU SER DOTADO DE SIFÃO ANTES DE DESCARREGAR NO ESGOTO;

05 - A DISTANCIA ENTRE OS SUPORTES DE FIXAÇÃO DAS LINHAS FRIGORIFICA E LINHA DE DRENAGEM DEVERÁ SER DE NO MAXIMO 2 metros;

06 - PARA EVITAR PONTO DE ORVALHO NA SUPERFICIE DA TUBULAÇÃO E GOTEJAMENTO DA ÁGUA DE CONDENSAÇÃO CERTIFIQUE-SE QUE NÃO HAJA RACHADURA NO ISOLAMENTO;

07 - ONDE A EXPRESSÃO "OU SIMILAR" FOR UTILIZADA, DEVE-SE ENTENDER QUE OS COMPONENTES OFERTADOS EM LUGAR DOS INDICADOS COMO FABRICANTE DE REFERÊNCIA, DEVEM SER EFETIVAMENTE EQUIVALENTES NO QUE SE REFERENA À APLICAÇÃO TÉCNICA, OPERACIONAL E DE PERFORMANCE;

08 - PREVER PONTO DE AGUA , PONTO DE FORÇA PARA ACIONAMENTO DOS EQUIPAMENTOS DE MANUTENÇÃO E ILUMINAÇÃO NA ÁREA TECNICA;

09 - QUANTITATIVO DE MATERIAL ESTIMADO SEM CONSIDERAR O PERCENTUAL DE PERDA NA MONTAGEM

10 - POSICIONAMENTO DOS EQUIPAMENTOS PODEM PASSAR POR MUDANÇAS COM FINALIDADE DE ATENDER POSSÍVEIS EXIGÊNCIAS DOS FABRICANTES QUANTO A PRESERVAÇÃO DA GARANTIA DE FÁBRICA DOS EQUIPAMENTOS E/OU ENCURTAR TRECHOS DE TUBULAÇÃO.

11 -

SIMBOLOGIA

	UNIDADE EVAPORADORA PARA FIXAÇÃO NA PAREDE
	UNIDADE CONDENSADORA DESCARGA VERTICAL PARA CAPACIDADE DE 30000 E 36000 BTU
	UNIDADE EVAPORADORA TIPO CASSETE
	CORTINAS DE AR DIMENSÕES VARIADAS ENTRE 0.8 E 2.0 METROS

ITEM	QTD.	DESCRIÇÃO	UNIDADE
01	02	UNIDADE EVAPORADORA Hw INVERTER DIVERSOS MODELOS, CAPACIDADE 9000 Btu/h DIMENSÃO APROX. = 715x285x194mm (LxAxP)	PÇ
02	02	UNIDADE CONDENSADORA DIVERSOS MODELOS CAPACIDADE = 9000 Btu/h DIMENSÃO APROX. = 393x583x440mm (LxAxP)	PÇ
03	04	UNIDADE EVAPORADORA Hw INVERTER DIVERSOS MODELOS, CAPACIDADE 12.000 Btu/h DIMENSÃO APROX. = 805x285x205mm (LxAxP)	PÇ
04	04	UNIDADE CONDENSADORA DIVERSOS MODELOS CAPACIDADE = 12.000 Btu/h DIMENSÃO APROX. = 396x558x461mm (LxAxP)	PÇ
05	01	UNIDADE EVAPORADORA Hw INVERTER DIVERSOS MODELOS, CAPACIDADE 22.000 Btu/h DIMENSÃO APROX. = 1038x327x235mm (LxAxP)	PÇ
06	01	UNIDADE CONDENSADORA DIVERSOS MODELOS CAPACIDADE = 22.000 Btu/h DIMENSÃO APROX. = 470,2x706x470,2mm (LxAxP)	PÇ
07	02	UNIDADE EVAPORADORA SPLIT HYWALL INVERTER CAPACIDADE 30.000 Btu/h DIMENSÃO APROX. = 1259x362x282mm	PÇ
09	01	UNIDADE EVAPORADORA CASSETE CAPACIDADE 30.000 Btu/h DIMENSÃO APROX. = 840x205x840mm	PÇ
10	03	UNIDADE CONDENSADORA EXTERNA CAPACIDADE = 30.000 Btu/h DIMENSÃO APROX. = 572x759x572mm	PÇ
11	01	UNIDADE EVAPORADORA SPLIT CAPACIDADE 36.000 Btu/h DIMENSÃO APROX. = 1038x325x235mm	PÇ

ITEM	QTD.	DESCRIÇÃO	UNIDADE
12	01	UNIDADE CONDENSADORA EXTERNA CAPACIDADE = 36.000 Btu/h DIMENSÃO APROX. = 870x550X330mm	PÇ
13	95	TUBO DE COBRE DIÂMETRO 6,35 MM (¼") (QUANTIDADE EM METROS LINEARES)	M
14	78	TUBO DE COBRE DIÂMETRO 9,52 MM (⅜") (QUANTIDADE EM METROS LINEARES)	M
15	52	TUBO DE COBRE DIÂMETRO 12,7 MM (½") (QUANTIDADE EM METROS LINEARES)	M
16	58	TUBO DE COBRE DIÂMETRO 16mm (⅝") (QUANTIDADE EM METROS LINEARES)	M
17	02	CORTINA DE AR 0.9 METROS	PÇ
18	02	CORTINA DE AR 1.8 METROS	PÇ
19			
20			
21			

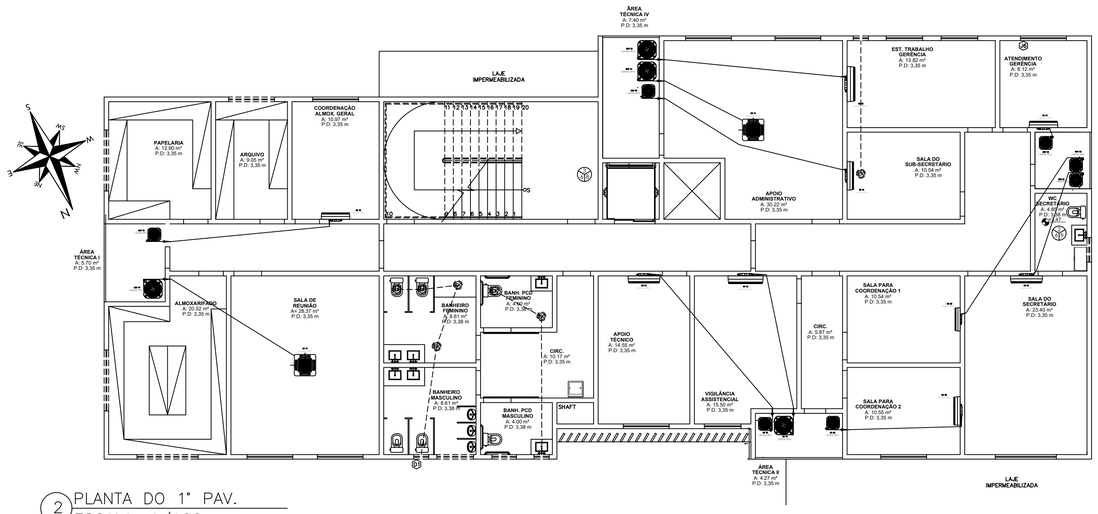

2 PLANTA DO 1° PAV.
ESCALA: 1/100

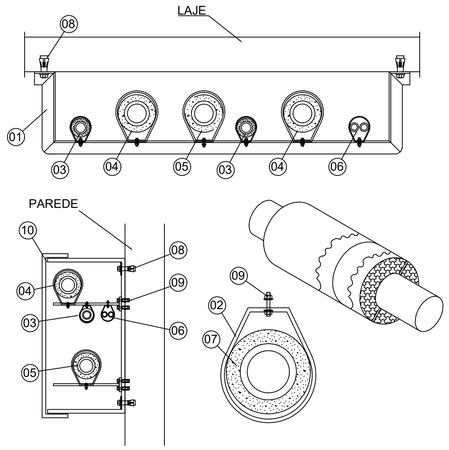

LINHA FRIGORIFICA
ISOLAMENTO / FIXAÇÃO
SISTEMA DE CLIMATIZAÇÃO
SEM ESCALA

LEGENDA	
ITEM	DESCRICAO
01	PERFIL METALICO
02	BRAÇADEIRA METALICA
03	LINHA DE LIQUIDO
04	LINHA DE GAS (SUCÇÃO)
05	LINHA DE DRENO
06	CABO"PP" PARA COMANDO E ALIMENTAÇÃO ELETRICA
07	ISOLAMENTO TERMICO
08	CHUMBADOR COM PORCA E ARRUELA LISA
09	PARAFUSO DE FIXAÇÃO
10	ELETROCALHA LISA COM TAMPA

NOTAS

01- MEDIDAS EM METROS ONDE NÃO INDICADA A UNIDADE;

02 - AS LINHAS FRIGORIFICAS DEVERÃO SER ISOLADAS INDIVIDUALMENTE COM TUBO ISOLANTE TÉRMICO EM POLIETILENO EXPANDIDO REVESTIDO COM FILME FLEXÍVEL COM ANTI UV, PARA TEMPERATURA SUPERIOR A 105°C REF = POLIFEX - HT INVERTER;

03 - TODA PASSAGEM DE DUTOS OU TUBULAÇÃO PELA ALVENARIA DEVERÁ SER VEDADA COM MATERIAL FLEXIVEL APÓS A MONTAGEM;

04 - TODA A TUBULAÇÃO DE DRENO DEVERÁ SER ISOLADA COM TUBO FLEXIVEL COM 10mm DE ESPESSURA REVESTIDO COM FILME PROTETOR. DEVERÃO SER MONTADAS COM INCLINAÇÃO MÍNIMA DE 2%, PASSAR POR UMA CAIXA SIFONADA OU SER DOTADO DE SIFÃO ANTES DE DESCARREGAR NO ESGOTO;

05 - A DISTANCIA ENTRE OS SUPORTES DE FIXAÇÃO DAS LINHAS FRIGORIFICA E LINHA DE DRENAGEM DEVERÁ SER DE NO MAXIMO 2 metros;

06 - PARA EVITAR PONTO DE ORVALHO NA SUPERFICIE DA TUBULAÇÃO E GOTEJAMENTO DA ÁGUA DE CONDENSAÇÃO CERTIFIQUE-SE QUE NÃO HAJA RACHADURA NO ISOLAMENTO;

07 - ONDE A EXPRESSÃO "OU SIMILAR" FOR UTILIZADA, DEVE-SE ENTENDER QUE OS COMPONENTES OFERTADOS EM LUGAR DOS INDICADOS COMO FABRICANTE DE REFERÊNCIA, DEVEM SER EFETIVAMENTE EQUIVALENTES NO QUE SE REFERENA À APLICAÇÃO TÉCNICA, OPERACIONAL E DE PERFORMANCE;

08 - PREVER PONTO DE AGUA , PONTO DE FORÇA PARA ACIONAMENTO DOS EQUIPAMENTOS DE MANUTENÇÃO E ILUMINAÇÃO NA ÁREA TECNICA;

09 - QUANTITATIVO DE MATERIAL ESTIMADO SEM CONSIDERAR O PERCENTUAL DE PERDA NA MONTAGEM

10 - POSICIONAMENTO DOS EQUIPAMENTOS PODEM PASSAR POR MUDANÇAS COM FINALIDADE DE ATENDER POSSÍVEIS EXIGÊNCIAS DOS FABRICANTES QUANTO A PRESERVAÇÃO DA GARANTIA DE FÁBRICA DOS EQUIPAMENTOS E/OU ENCURTAR TRECHOS DE TUBULAÇÃO.

11 -

SIMBOLOGIA

	UNIDADE EVAPORADORA PARA FIXAÇÃO NA PAREDE
	UNIDADE CONDENSADORA DESCARGA VERTICAL PARA CAPACIDADE DE 30000 E 36000 BTU
	UNIDADE EVAPORADORA TIPO CASSETE
	CORTINAS DE AR DIMENSÕES VARIADAS ENTRE 0.8 E 2.0 METROS

ITEM	QTD.	DESCRIÇÃO	MODELO
01	02	UNIDADE EVAPORADORA Hw INVERTER DIVERSOS MODELOS, CAPACIDADE 9000 Btu/h DIMENSÃO APROX. = 715x285x194mm (LxAxP)	42MACT0955 MIDEA (similar)
02	02	UNIDADE CONDENSADORA DIVERSOS MODELOS CAPACIDADE = 9000 Btu/h DIMENSÃO APROX. = 393x583x440mm (LxAxP)	38TCA0955 MIDEA (similar)
03	03	UNIDADE EVAPORADORA Hw INVERTER DIVERSOS MODELOS, CAPACIDADE 12.000 Btu/h DIMENSÃO APROX. = 805x285x205mm (LxAxP)	42MACT1255 MIDEA (similar)
04	03	UNIDADE CONDENSADORA DIVERSOS MODELOS CAPACIDADE = 12.000 Btu/h DIMENSÃO APROX. = 396x558x461mm (LxAxP)	38TCA1255 MIDEA (similar)
05	02	UNIDADE EVAPORADORA Hw INVERTER DIVERSOS MODELOS, CAPACIDADE 18.000 Btu/h DIMENSÃO APROX. = 957x302x223mm (LxAxP)	42MACT1855 MIDEA (similar)
06	02	UNIDADE CONDENSADORA DIVERSOS MODELOS CAPACIDADE = 18.000 Btu/h DIMENSÃO APROX. = 470,2x706x470,2mm (LxAxP)	38TCA1855 MIDEA (similar)
07	02	UNIDADE EVAPORADORA Hw INVERTER DIVERSOS MODELOS, CAPACIDADE 22.000 Btu/h DIMENSÃO APROX. = 1038x327x235mm (LxAxP) / PESO - 10 kg	42MBCA18M5 MIDEA (similar)
09	02	UNIDADE CONDENSADORA DIVERSOS MODELOS CAPACIDADE = 22.000 Btu/h DIMENSÃO APROX. = 553x704x452mm (LxAxP)	38MBCA18M5 MIDEA (similar)
10	02	UNIDADE EVAPORADORA CASSETE CAPACIDADE 30.000 Btu/h DIMENSÃO APROX. = 840x205x840mm	40KVC830C5 MIDEA (similar)
11	02	UNIDADE CONDENSADORA EXTERNA CAPACIDADE = 30.000 Btu/h DIMENSÃO APROX. = 572x759x572mm	

ITEM	QTD.	DESCRIÇÃO	MODELO
12	83	TUBO DE COBRE DIÂMETRO 6,35 MM (¼") (QUANTIDADE EM METROS LINEARES)	M
13	35	TUBO DE COBRE DIÂMETRO 9,52 MM (⅜") (QUANTIDADE EM METROS LINEARES)	M
14	48	TUBO DE COBRE DIÂMETRO 12,7 MM (½") (QUANTIDADE EM METROS LINEARES)	M
15	46	TUBO DE COBRE DIÂMETRO 16mm (⅝") (QUANTIDADE EM METROS LINEARES)	M
16			M
17			
18			
19			
20			
21			

PREFEITURA MUNICIPAL DE
PRESIDENTE KENNEDY

SECRETARIA MUNICIPAL DE OBRAS
SEMOB - PMPK

PROJETO

SECRETARIA MUNICIPAL DE ASSISTÊNCIA SOCIAL

ENDEREÇO
Avenida Orestes Baiense, Centro, Presidente Kennedy - ES

CIDADE
Presidente Kennedy

ESTADO
Espírito Santo

CLIENTE

DORLEI FONTÃO
Prefeito Municipal de Presidente Kennedy

TANCREDO ALMEIDA SILVEIRA
Secretário Municipal de Assistência Social

ENGENHEIRO RESPONSÁVEL TÉCNICO

GEILSON PAULINO SILVA
CREA-ES 029974/D

TIPO:
PROJETO CLIMATIZAÇÃO

ESCALA
INDICADA

DIMENSÃO DA FOLHA
A1

CONTEÚDO
PLANTA DO TÉRREO
PLANTA DO 1° PAV.
DETALHES

DATA
Novembro/2021

REVISÃO

ÁREAS
ÁREA DO TERRENO: 1.680,09 m²
ÁREA ÚTIL TOTAL: 922,65 m²
ÁREA CONSTRUÍDA: 1.150,90 m²

FOLHA
1/1

Dimensão A1 594 x 841 mm