PLANTA BAIXA BLOCO DO ENCONTRO E REFORÇO DAS ESTACAS

ESC.1:25

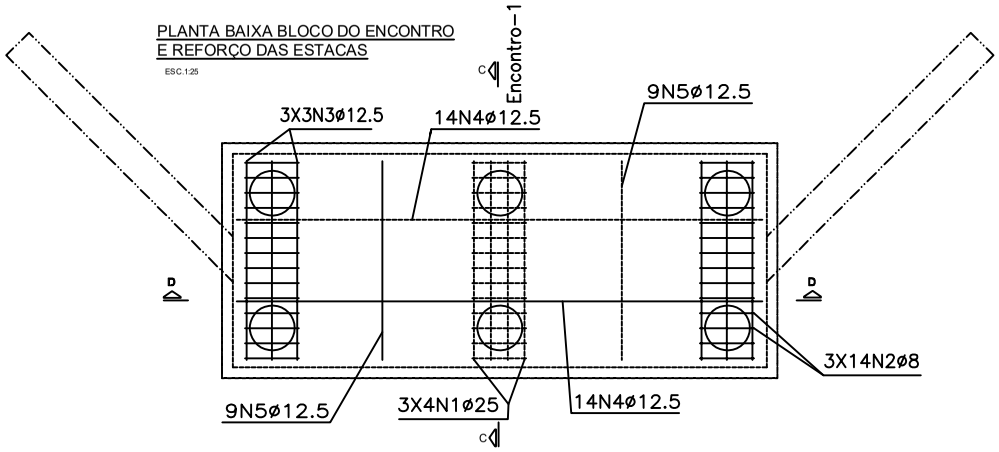

CORTE D D - (DETALHAMENTO FRONTAL DO ENCONTRO)

ESC.1:25

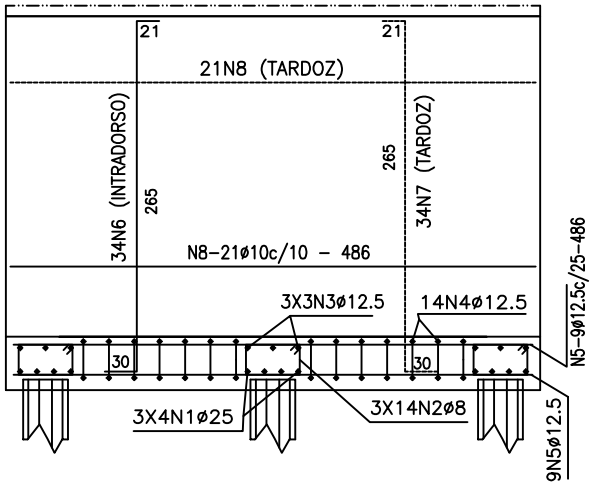

CORTE C C (ENCONTROS 1e 2)

ESC.1:25

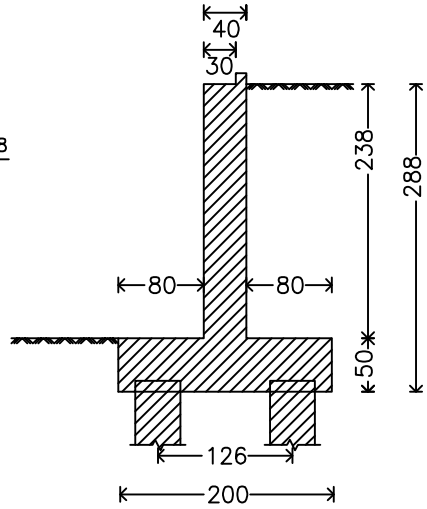

ALAS 01, 02, 03 e 04

ESC.1:20

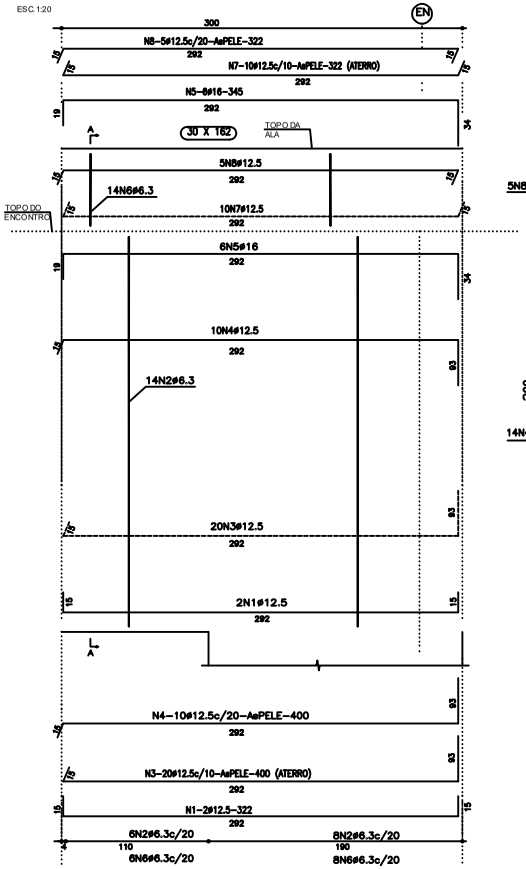

CORTE A

ESC.1:20

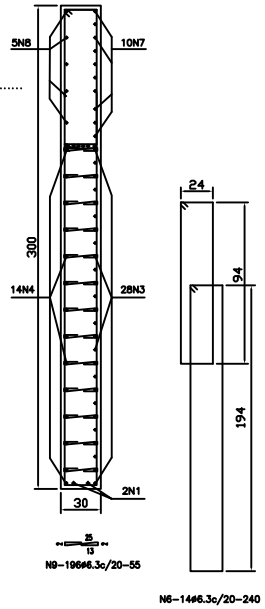

CORTE C C - (DETALHAMENTO LATERAL DO ENCONTRO)

ESC.1:25

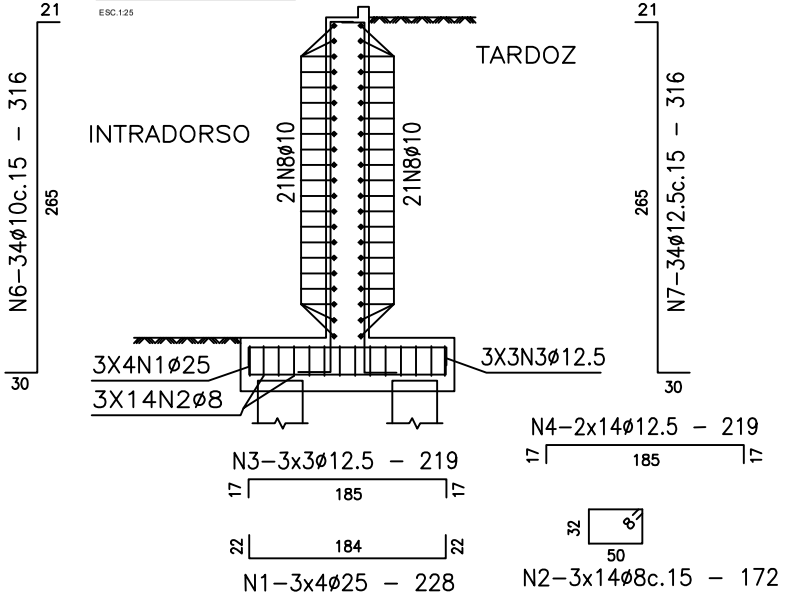

Elemento	Pos.	Diam.	Q.	Dob. (cm)	Reta (cm)	Dob. (cm)	Comp. (cm)	Total (cm)	CA-50-A (kg)
ALA 1 = ALA 2 ALA 3 = ALA 4	1	ø12.5	8	15	292	15	322	2576	25.2
	2	ø6.3	56				440	24640	61.6
	3	ø12.5	80	15	292	93	400	32000	313.6
	4	ø12.5	40	15	292	93	400	16000	156.8
	5	ø16	24	19	292	34	345	8280	130.0
	6	ø6.3	56				240	13440	33.60
	7	ø12.5	40	15	292	15	322	12880	126.22
	8	ø12.5	20	15	292	15	322	6440	63.11
	9	ø6.3	784				55	43120	107.8
								Total:	1017.83
								ø6.3:	203.0
								ø12.5:	694.83
								ø16:	130.0
								Total:	1017.83

ENCONTROS 01 e 02							
POSIÇÃO	ø mm	NOM. PEÇAS	COMPRIMENTO cm	FORMA L=cm	COMPRIMENTO TOTAL cm	PESO kg/m	PESO kgf
1	25	24 2x(3x4)	228	22 184 22	5472	3.93	215.05
2	8	84 2x(3x14)	172	50 32 8	14448	0.39	56.35
3	12.5	18 2x(3x3)	219	17 185 17	3942	0.98	38.63
4	12.5	56 2x(2x14)	219	17 185 17	12264	0.98	120.19
5	12.5	36 2x(2x9)	486	486	17496	0.98	171.46
6	10	68 2x(34)	316	21 265 30	21488	0.63	135.37
7	12.5	68 2x(34)	316	21 265 30	21488	0.98	210.58
8	10	84 2x(2x21)	486	486	40824	0.63	257.19
					ø8	0.39	56.35
					ø10	0.63	392.56
					ø12.5	0.98	540.86
					ø25	3.93	215.05
CA-50-A,nb=1.5					Peso total		1204.82

PRESIDENTE KENNEDY – PONTE PESQUEIRO
Ponte PESQUEIRO-10m-Presidente Kennedy
Norma: NBR 6118:2003 (Brasil)
Concreto: C25, Controle intenso
Aço em barras: CA-50-A e CA-60-B
Tipo de ambiente: Tipo II
Cobrimento no intradorso do muro: 3.0 cm
Cobrimento no tardoz do muro: 3.0 cm
Cobrimento superior da fundação: 5.0 cm
Cobrimento inferior da fundação: 5.0 cm
Cobrimento lateral da fundação: 7.0 cm
Tamanho máximo agregado: 30 mm

Obra:	CONSTRUÇÃO DE PONTE EM CONCRETO
Local:	PESQUEIRO - P.K.
Prefeito Municipal:	
Projeto:	ESTRUTURAL
Descriminação:	
Responsável Técnico:	
Escala:	INDICADAS
Data:	
Revisão:	00
Folha:	01/01

A1 594 x 841