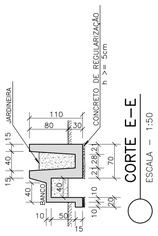

CORTE E–E
ESCALA – 1:50

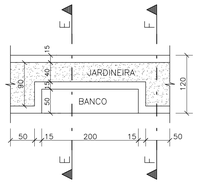

CORTE F–F
ESCALA – 1:50

DET.BANCO/JARDIM–ACADEMIA
ESCALA – 1:50

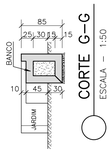

CORTE G–G
ESCALA – 1:50

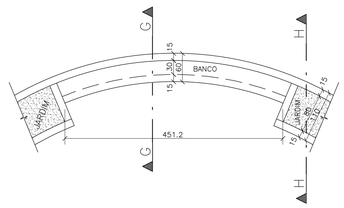

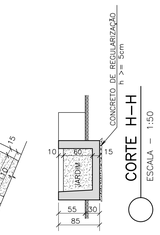

CORTE H–H
ESCALA – 1:50

DETALHE BANCO/JARDIM – PLAYGROUND
ESCALA – 1:50

QUANTITATIVOS

ELEMENTO	ÁREA DE FORMAS (m2)	VOL. DE CONC. (m3)	VOL. CONC. MAGRO (m3)
MOBILIÁRIO			
BANCO/JARDIM ACAD.	160	19.0	1.9
BANCO IND. EM LINHA	26	3.4	0.3
BANCO/JARDIM PLAYG.	110	12.6	1.4
JARDINEIRA DO TOTEM	48	4.7	0.5
TOTAL MOBILIÁRIO	344	39.7	4.1

AÇO	POS	BIT (mm)	QUANT	COMPRIMENTO UNIT (cm)	COMPRIMENTO TOTAL (cm)
ARMAÇÃO DO BANCO/JARDIM – ACADEMIA					
50A	1	8	67	341	22847
50A	2	8	67	272	18224
50A	3	8	67	184	12328
50A	4	8	67	166	11122
50A	5	8	67	24	1608
50A	6	10	12	–CORR–	15840
50A	7	6.3	10	–CORR–	13200
60B	8	5	32	–CORR–	42240
50A	9	8	100	322	32200
50A	10	8	100	391	39100
50A	11	6.3	4	–CORR–	7976
60B	12	5	28	–CORR–	55832
50A	13	10	8	–CORR–	15952
ARM.BANCO INDIVIDUAL EM LINHA (X6)					
50A	1	6.3	24	205	4920
50A	2	10	36	380	13680
50A	3	6.3	144	93	13392
50A	4	6.3	84	44	3696
50A	5	6.3	84	52	4368
50A	6	6.3	84	52	4368
50A	7	6.3	24	195	4680
50A	8	6.3	24	205	4920
ARMAÇÃO DO BANCO/JARDIM – PLAYGROUND					
50A	1	8	76	322	24472
50A	2	8	76	262	19912
50A	3	8	4	–CORR–	6052
50A	4	8	8	–CORR–	12104
60B	5	5	24	–CORR–	36312
50A	6	8	202	142	28684
50A	7	8	101	192	19392
50A	8	8	101	172	17372
60B	9	5	16	–CORR–	32320
50A	10	8	18	–CORR–	36360
DET.ARM.JARDINEIRA DO TOTEM					
50A	1	8	34	214	7276
50A	2	8	34	196	6664
50A	3	8	8	–CORR–	5328
60B	4	5	16	–CORR–	10656
50A	5	8	52	234	12168
50A	6	8	52	216	11232
50A	7	8	8	–CORR–	8192
60B	8	5	18	–CORR–	18432

RESUMO AÇO CA 50–60			
AÇO	BIT (mm)	COMPR (m)	PESO (kg)
60B	5	1958	313
50A	6.3	615	154
50A	8	3526	1411
50A	10	455	286
Peso Total	60B =		313 kg
Peso Total	50A =		1851 kg

NOTAS :

01 – COTAS E DIMENSÕES EM CENTÍMETROS.
02 – TODAS AS MEDIDAS DEVERÃO SER CONFIRMADAS NO LOCAL.
03 – AS COTAS PREVALECEM SOBRE O DESENHO
04 – AÇOS:
CA–50: Fyk = 500 MPa
CA–60: Fyk = 600 MPa
CP–190RB: Fyk=1900 MPa – CORDOALHA ENGRAXADA
05 – COBRIMENTO DAS ARMADURAS:
LAJES = 2,0 cm
VIGAS = 3,0 cm
PILARES = 3,0 cm
TOLERÂNCIA PARA RECOBRIMENTO = 0,5 cm
06 – CARACTERÍSTICAS DO CONCRETO:
PROPRIEDADES EXIGIDAS:

ELEMENTOS ESTRUTURAIS EM GERAL				
PROPRIEDADE	VALOR LAJES	VALOR VIGAS	VALOR PILARES	UNIDADE
Resistência característica (Fck)	30	30	30	MPa
Módulo de deformação tangente inicial	31	31	31	GPa
Consumo mínimo de cimento	300	300	300	Kg/m3
Fator água–cimento	0.55	0.55	0.55	–

07 – PRECAUÇÕES ESPECIAIS DEVERÃO SER TOMADAS QUANTO À CURA DO CONCRETO, MANTENDO A SUPERFÍCIE DO MESMO ÚMIDA E PROTEGIDA.
08 – A EXECUÇÃO DA ESTRUTURA É DE RESPONSABILIDADE DA CONSTRUTORA E DEVERÁ CONTAR COM COM A CONSULTORIA DE UM TECNOLOGISTA DE MATERIAIS. O ENGENHEIRO RESPONSÁVEL DEVERÁ OBEDECER AS RECOMENDAÇÕES DA NBR–14931 – EXECUÇÃO DE ESTRUTURAS DE CONCRETO – PROCEDIMENTOS.
09 – PROJETO DE ESCORAMENTOS E CIMBRAMENTOS É DE RESPONSABILIDADE DO CONSTUTORA OU DO RESPONSÁVEL TÉCNICO DA OBRA.
10 – OS QUANTITATIVOS DE AÇO, FORMAS E CONCRETO, DEVERÃO SER CONFIRMADOS PELO RESPONSÁVEL TÉCNICO DA OBRA.
11 – A TENSÃO ADMISSÍVEL DO SOLO ADOTADA FOI DE 1,0 KGF/CM2. DEVERÁ SER FEITA UMA SONDAGEM E CONFIRMADA A TENSÃO PELO ENGENHEIRO RESPONSÁVEL TÉCNICO DA OBRA.

PROJETOS DE REFERÊNCIA :

* ARQUITETONICO
PLANTA BAIXA, CORTE E FACHADA

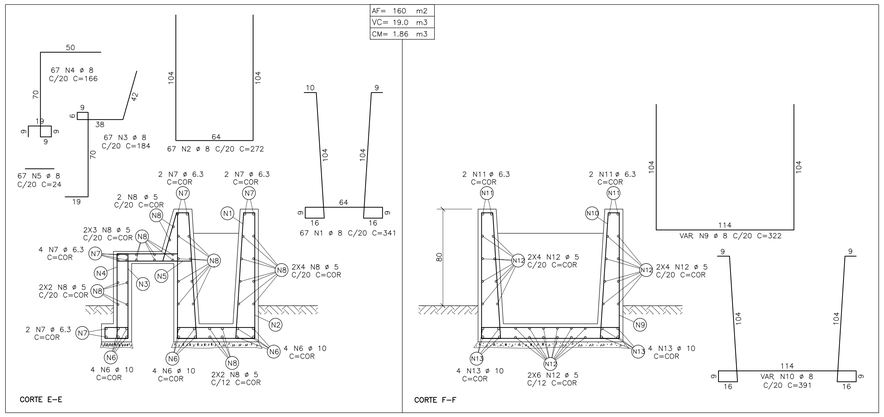

ARMAÇÃO DO BANCO/JARDIM – ACADEMIA
ESCALA – 1:20

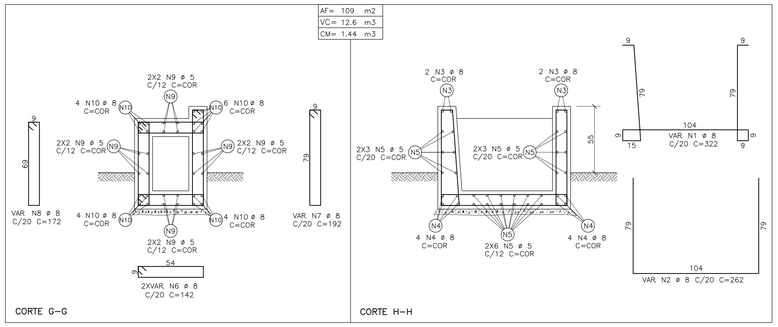

ARMAÇÃO DO BANCO/JARDIM – PLAYGROUND
ESCALA – 1:20

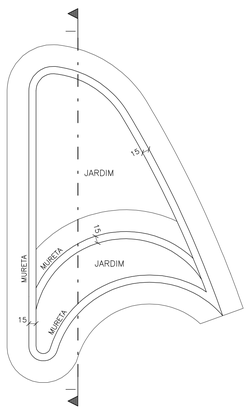

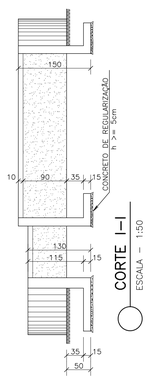

CORTE I–I
ESCALA – 1:50

DETALHE JARDINEIRA DO TOTEM
ESCALA – 1:50

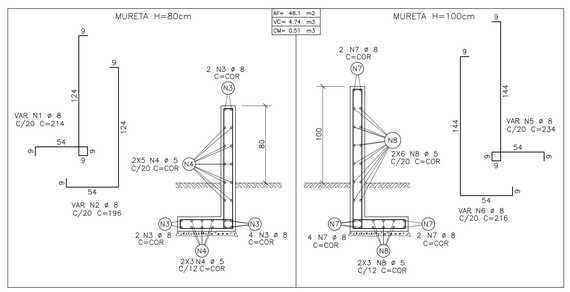

DET.ARM.JARDINEIRA DO TOTEM
ESCALA – 1:25

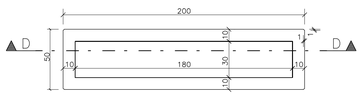

DET.BANCO INDIVIDUAL EM LINHA
ESCALA – 1:20

CORTE D–D
ESCALA – 1:20

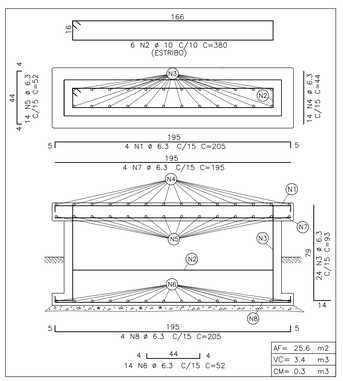

ARM.BANCO INDIVIDUAL EM LINHA
ESCALA – 1:20 6X

SECRETARIA DE ESPORTES E LAZER
GOVERNO DO ESPÍRITO SANTO
CRESCER É COM A GENTE

AUTORIA:
LOFT PLANEJAMENTO E CONSULTORIA

AUTOR DO PROJETO:
HELTON DE BARROS COUTINHO
Eng. – CREA 5058 D – ES

COORDENAÇÃO:
MARGARET SIEGLE
Arq. – CREA 4522/D–ES

GOVERNO DO ESTADO
SECRETARIA DE ESTADO DE ESPORTES E LAZER – SESPORT
PRAÇA SAUDAVÉL
MODELO 01

PROJETO:
PROJETO ESTRUTURAL

ART:

ESCALA: INDICADA
FORMATO: A1
DATA: JULHO/2013
REVISÃO: REV.03

DESCRIÇÃO:
FORMAS E ARMAÇÕES DOS MOBILIÁRIOS – PRAÇA 1

AREAS:
CONSTRUÇÃO: 1.500,00m²
REFORMA:
AMPLIAÇÃO:
TOTAL: 1.500,00m²

FOLHA: 04 / 04

ARQUIVO: