QDLT-1

QUADRO DE DISTRIBUIÇÃO DE ILUMINAÇÃO E TOMADAS

3FNPE ~ 60Hz ~ 127/220V	FASES: RST	ALIMENTADOR: FASES: 3∅50mm² NEUTRO: 1∅50mm² TERRA: 1∅25mm² ISOL: EPR 90° 1kV	ELETRODUTO DN 4" 110mm
PROTEÇÃO GERAL: DISJUNTOR TRIPOLAR NORMA DIN, CURVA C, In: 150A – 25kA – 240Vca.			

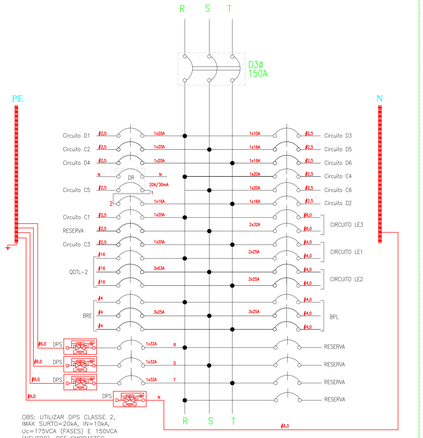

CARGA INSTALADA:	BARRAMENTO:	CARGA POR FASE:
42.350 W	3 FASES In: 150A	FASE R: 14.884 W FASE S: 13.642 W FASE T: 14.224 W

NOTA:

QUADRO DE EMBUTIR P/ 20 MÓDULOS DE 18mm C/ DISJUNTOR GERAL, EM CHAPA METÁLICA DE 18bwg, COM PORTA EM CHAPA 14, GRAU DE PROTEÇÃO IP 55, PINTURA ELETROSTÁTICA COR CINZA RAL 7032, COM BARRAMENTO INTERNO TRIFÁSICO EM COBRE ELETROLÍTICO P/ 150A. DISJUNTORES NORMA DIN, PADRÃO EUROPEU. MARCAS: CEMAR, TAUNUS, PASCHOAL THOMEU.

QDT-AR

QUADRO DE DISTRIBUIÇÃO DAS TOMADAS DO AR CONDICIONADO

3FNPE ~ 60Hz ~ 127/220V	FASES: RST	ALIMENTADOR: FASES: 3∅35mm² NEUTRO: 1∅25mm² TERRA: 1∅16mm² ISOL: EPR 90° 1kV	ELETRODUTO DN 4" 110mm
PROTEÇÃO GERAL: DISJUNTOR TRIPOLAR NORMA DIN, CURVA C, In: 125A – 25kA – 240Vca.			

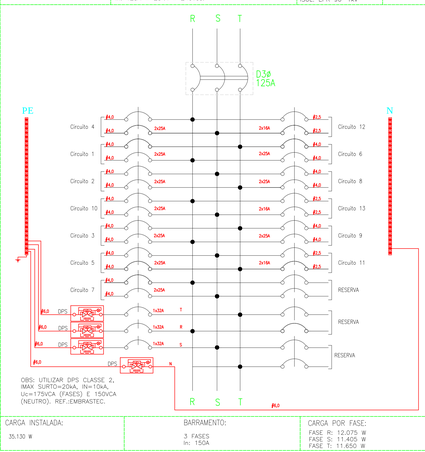

CARGA INSTALADA:	BARRAMENTO:	CARGA POR FASE:
35.130 W	3 FASES In: 150A	FASE R: 12.075 W FASE S: 11.405 W FASE T: 11.650 W

NOTA:

QUADRO DE EMBUTIR P/ 18 MÓDULOS DE 18mm C/ DISJUNTOR GERAL, EM CHAPA METÁLICA DE 18bwg, COM PORTA EM CHAPA 14, GRAU DE PROTEÇÃO IP 55, PINTURA ELETROSTÁTICA COR CINZA RAL 7032, COM BARRAMENTO INTERNO TRIFÁSICO EM COBRE ELETROLÍTICO P/ 150A. DISJUNTORES NORMA DIN, PADRÃO EUROPEU. MARCAS: CEMAR, TAUNUS, PASCHOAL THOMEU.

QDT-CH1

QUADRO DE DISTRIBUIÇÃO DAS TOMADAS DOS CHUVEIROS

3FNPE ~ 60Hz ~ 127/220V	FASES: RST	ALIMENTADOR: FASES: 3∅50mm² TERRA: 1∅25mm² ISOL: EPR 90° 1kV	ELETRODUTO DN 4" 110mm
PROTEÇÃO GERAL: DISJUNTOR TRIPOLAR NORMA DIN, CURVA C, In: 150A – 25kA – 240Vca.			

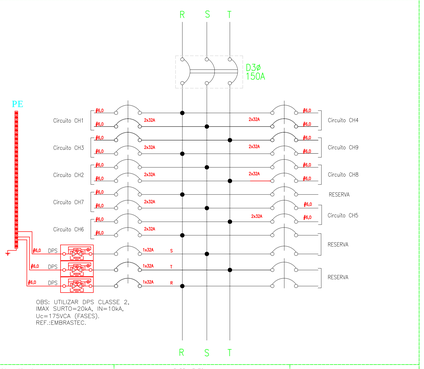

CARGA INSTALADA:	BARRAMENTO:	CARGA POR FASE:
48.600 W	3 FASES In: 200A	FASE R: 16.200 W FASE S: 16.200 W FASE T: 16.200 W

NOTA:

QUADRO DE EMBUTIR P/ 13 MÓDULOS DE 18mm C/ DISJUNTOR GERAL, EM CHAPA METÁLICA DE 18bwg, COM PORTA EM CHAPA 14, GRAU DE PROTEÇÃO IP 55, PINTURA ELETROSTÁTICA COR CINZA RAL 7032, COM BARRAMENTO INTERNO TRIFÁSICO EM COBRE ELETROLÍTICO P/ 200A. DISJUNTORES NORMA DIN, PADRÃO EUROPEU. MARCAS: CEMAR, TAUNUS, PASCHOAL THOMEU.

QDT-CH2

QUADRO DE DISTRIBUIÇÃO DAS TOMADAS DOS CHUVEIROS

3FNPE ~ 60Hz ~ 127/220V	FASES: RST	ALIMENTADOR: FASES: 3∅70mm² TERRA: 1∅25mm² ISOL: EPR 90° 1kV	ELETRODUTO DN 4" 110mm
PROTEÇÃO GERAL: DISJUNTOR TRIPOLAR NORMA DIN, CURVA C, In: 180A – 25kA – 240Vca.			

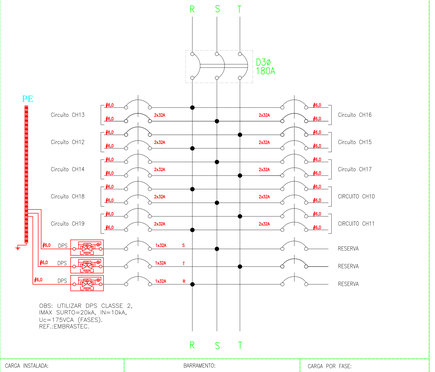

CARGA INSTALADA:	BARRAMENTO:	CARGA POR FASE:
54.000 W	3 FASES In: 200A	FASE R: 16.200 W FASE S: 13.500 W FASE T: 13.500 W

NOTA:

QUADRO DE EMBUTIR P/ 13 MÓDULOS DE 18mm C/ DISJUNTOR GERAL, EM CHAPA METÁLICA DE 18bwg, COM PORTA EM CHAPA 14, GRAU DE PROTEÇÃO IP 55, PINTURA ELETROSTÁTICA COR CINZA RAL 7032, COM BARRAMENTO INTERNO TRIFÁSICO EM COBRE ELETROLÍTICO P/ 200A. DISJUNTORES NORMA DIN, PADRÃO EUROPEU. MARCAS: CEMAR, TAUNUS, PASCHOAL THOMEU.

QDLT-2

QUADRO DE DISTRIBUIÇÃO DE ILUMINAÇÃO E TOMADAS

3FNPE ~ 60Hz ~ 127/220V	FASES: RST	ALIMENTADOR: FASES: 3∅16mm² NEUTRO: 1∅16mm² TERRA: 1∅16mm² ISOL: PVC 70° 750V	ELETRODALHA 100x50mm
PROTEÇÃO GERAL: DISJUNTOR TRIPOLAR NORMA DIN, CURVA C, In: 63A – 14kA – 240Vca.			

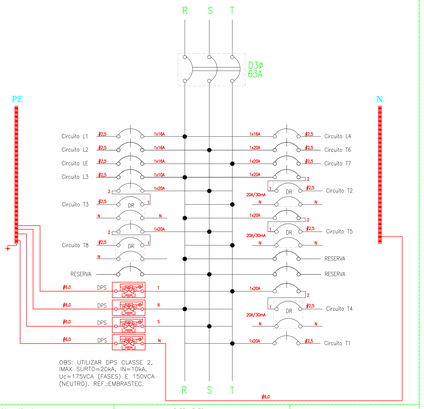

CARGA INSTALADA:	BARRAMENTO:	CARGA POR FASE:
15.864 W	3 FASES In: 100A	FASE R: 5.256 W FASE S: 5.220 W FASE T: 5.488 W

NOTA:

QUADRO DE EMBUTIR P/ 15 MÓDULOS DE 18mm C/ DISJUNTOR GERAL, EM CHAPA METÁLICA DE 18bwg, COM PORTA EM CHAPA 14, GRAU DE PROTEÇÃO IP 55, PINTURA ELETROSTÁTICA COR CINZA RAL 7032, COM BARRAMENTO INTERNO TRIFÁSICO EM COBRE ELETROLÍTICO P/ 100A. DISJUNTORES NORMA DIN, PADRÃO EUROPEU. MARCAS: CEMAR, TAUNUS, PASCHOAL THOMEU.

QGBT

QUADRO DE DISTRIBUIÇÃO GERAL DE BAIXA TENSÃO

3FNPE ~ 60Hz ~ 127/220V	FASES: RST	ALIMENTADOR: FASES: 3∅300mm² NEUTRO: 1∅300mm² TERRA: 1∅150mm² ISOL: EPR 90° 1kV	ELETRODUTO DN 4" 164mm
PROTEÇÃO GERAL: DISJUNTOR TRIPOLAR NORMA DIN, CURVA C, In: 400A/600V – 42kA.			

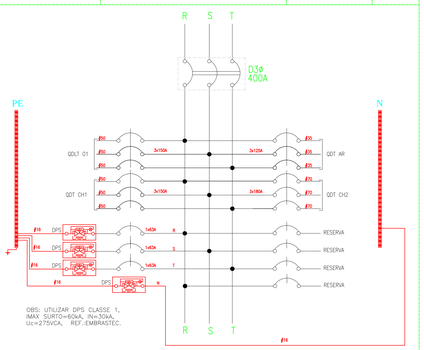

BARRAMENTO:	NOTA:
3 FASES In: 500A	QUADRO DE EMBUTIR P/ 10 MÓDULOS DE 18mm C/ DISJUNTOR GERAL, EM CHAPA METÁLICA DE 18bwg, COM PORTA EM CHAPA 14, GRAU DE PROTEÇÃO IP 55, PINTURA ELETROSTÁTICA COR CINZA RAL 7032, COM BARRAMENTO INTERNO TRIFÁSICO EM COBRE ELETROLÍTICO P/ 500A. DISJUNTORES NORMA DIN, PADRÃO EUROPEU. MARCAS: CEMAR, TAUNUS, PASCHOAL THOMEU.

QGBT DIAGRAMA TRIFILAR
SEM ESCALA

PENAS	COR DE FLUTUAÇÃO =
1 – 0,1	
2 – 0,2	
3 – 0,25	
4 –	
5 – 0,5	
6 – 0,6	
7 – 0,15	
8 – 0,1	
9 – 0,1	
10 – 0,6	
11 – 0,6	
21 – 0,2	
30 – 0,25	
34 – 0,25	
57 – 0,2	
140 – 0,2	
205 – 0,6	
250 – 0,6	
251 – 0,01	
COLORIDAS	
10–0,2–cor10	
44–0,2–cor44	
94–0,1–cor94	
150–0,3–cor150	
160–0,2–cor160	
254–0,2–cor254	

QDLT-1

IDENTIFICAÇÃO				DISTRIBUIÇÃO DOS CIRCUITOS DE ILUMINAÇÃO													ALIMENTADORES E PROTEÇÕES									EQUILÍBRIO DE FASES		
	CIRCUITOS	DESCRIÇÃO DOS CIRCUITOS	USO	ILUM EMERG (W)	ILUMINAÇÃO (W)					ILUMINAÇÃO (W) VAPOR METÁLICO			TOMADAS (W)			OUTRAS CARGAS	TOTAL DA ILUM (W)	TOTAL DAS TOMADAS (W)	FATOR DE POTÊNCIA	POTÊNCIA ATIVA (WATTS)	POTÊNCIA APARENTE (VA)	TENSÃO (VOLTS)	Nº FASES	CORRENTE NOMINAL (A)	DISJUNTOR (A)	CONDUTOR (mm²)			FASE R	FASE S	FASE T
				18 [VA]	13	20 1 x 20 [W]	26 1 x 26 [W]	32 1 x 14 [W]	36 2 x 18 [W]	70 1 x 70 [W]	100 1 x 100 [W]	400 1 x 400 [W]	100 100W	300 300 [W]	600 600 [W]											FASE	NEUTRO	TERRA			
QDLT 1																															
QUADRO DE DISTRIBUIÇÃO DE ILUMINAÇÃO E TOMADAS	D1	ILUM 1º PERÍODO, MATERNAL 3 E 4	ILUMINAÇÃO						18				6						0,92	1.656	1.746	127	1	13	1 x 20		2,5	2,5	2,5	1.656		
	D2	ILM BANHEIROS, CORREDOR	ILUMINAÇÃO				1	13											0,92	756	822	127	1	6	1 x 16		2,5	2,5	2,5			756
	D3	ILUM EMERGÊNCIA	ILUMINAÇÃO	18															0,92	270	300	127	1	2	1 x 16	2,5	2,5	2,5	270			
	D4	ILUM 1º E 2º PERÍODOS, BERÇÁRIO	ILUMINAÇÃO						18				6						0,92	1.656	1.746	127	1	13	1 x 20		2,5	2,5	2,5			1.656
	D5	ILUM MATERNAL 1 E 2	ILUMINAÇÃO						12				4						0,92	1.072	1.165	127	1	8	1 x 16		2,5	2,5	2,5		1.072	
	D6	ILUM BERÇÁRIO 2 SALA DE REPOUSO	ILUMINAÇÃO						12				2						0,92	872	948	127	1	7	1 x 16		3,5	3,5	3,5			872
	C1	TOM MATERNAL 3 E 4	TOMADAS										11	2					0,92	1.700	1.848	127	1	13	1 x 20		2,5	2,5	2,5	1.700		
	C2	TOM 1º PERÍODO, BERÇÁRIO 1	TOMADAS										11	2					0,92	1.700	1.848	127	1	13	1 x 20		2,5	2,5	2,5		1.700	
	C3	TOM 1º E 2º PERÍODOS	TOMADAS										11	2					0,92	1.700	1.848	127	1	13	1 x 20		2,5	2,5	2,5			1.700
	C4	TOM BERÇÁRIO 3 SALA DE REPOUSO	TOMADAS										11	2					0,92	1.700	1.848	127	1	13	1 x 20		2,5	2,5	2,5	1.700		
	C5	TOM BANHEIROS E CORREDOR	TOMADAS										10						0,92	1.000	1.087	127	1	8	1 x 16	20A/30mA	2,5	2,5	2,5			1.000
	C6	TOM MATERNAL 1 E 2	TOMADAS										11	2					0,92	1.700	1.848	127	1	13	1 x 20		2,5	2,5	2,5		1.700	
	LE1	ILUM ILUMINAÇÃO EXTERNA	ILUMINAÇÃO							12									0,92	1.800	1.957	220	2	8	2 x 25		4,0	-	4,0	900	900	
	LE2	ILUM ILUMINAÇÃO EXTERNA	ILUMINAÇÃO							12									0,92	1.800	1.957	220	2	8	2 x 25		4,0	-	4,0	900	900	
	LE3	ILUM ILUMINAÇÃO EXTERNA	ILUMINAÇÃO							6	8								0,92	4.100	4.457	220	2	19	2 x 32		6,0	-	6,0	2.050	2.050	
	QDLT-2	QUADRO DE DISTRIBUIÇÃO 2	ALIMENTADOR	12	11	5	48					37	8	11					0,92	15.964	17.352	220	3	46	3 x 63		16,0	16,0	16,0	5.256	5.220	5.488
	BRE	BOMBA DE RECALQUE	MOTOR													1.500			0,92	1.500	1.629	220	3	6	3 x 25		4,0	-	4,0	500	500	500
	BPL	BOMBA PLUVIAL	MOTOR													1.500			0,92	1.500	1.629	220	3	6	3 x 25		4,0	-	4,0	500	500	500
RST	R	RESERVA	RESERVA																													
GERAL DO QDLT 1	QDLT 1	ALIMENTAÇÃO DO QUADRO DE DISTRIBUIÇÃO (QD)	ALIMENTADOR	27	11	6	121	30	8	120	18	11				15.360	24.000	0,92	42.360	46.400	220	3	121	3 x 150	3Ø50+N25+T(25) - 1kV-EPR				14.484	13.842	14.224

QDLT-1

QDLT-2

IDENTIFICAÇÃO				DISTRIBUIÇÃO DOS CIRCUITOS DETOMADAS													ALIMENTADORES E PROTEÇÕES									EQUILÍBRIO DE FASES		
	CIRCUITOS	DESCRIÇÃO DOS CIRCUITOS	USO	ILUM EMERG (W)	ILUMINAÇÃO (W)				TOMADAS (W)			GERAL DA ILUM (W)	GERAL DAS TOMADAS (W)	FATOR DE POTÊNCIA	POTÊNCIA ATIVA (WATTS)	POTÊNCIA APARENTE (VA)	TENSÃO (VOLTS)	Nº FASES	CORRENTE NOMINAL (A)	DISJUNTOR (A)	DISJUNTOR DIFERENCIAL DR	CONDUTOR (mm²)			FASE R	FASE S	FASE T
				13	20	26	36	100	300	600												FASE	NEUTRO	TERRA				
QDLT2				18 [VA]	1 x 20 [W]	2 x 14 [W]	2 x 28 [W]	100[W]	300 [W]	600 [W]																		
QUADRO DE DISTRIBUIÇÃO DE ILUMINAÇÃO E TOMADAS	L1	ILUM BANHEIRO SERVIÇO, LAVANDERIA, ÁREA DE SECAGEM	ILUMINAÇÃO		4	3	10	2					0,92	924	1.004	127	1	7	1 x 16			2,5	2,5	2,5	924			
	L2	ILUM REFEITÓRIO, COZINHA, DISPENSA, P.N.E, BANHEIRO FEMININO	ILUMINAÇÃO			2	19	1					0,92	1.220	1.326	127	1	10	1 x 16			2,5	2,5	2,5		1.220		
	L3	ILUM EMERGÊNCIA	ILUMINAÇÃO	12									0,92	216	235	127	1	2	1 x 10			2,5	2,5	2,5	216			
	L4	ILUM SALA DOS PROFESSORES, ADM, SECRETARIA	ILUMINAÇÃO				11						0,92	616	670	127	1	5	1 x 16			2,5	2,5	2,5	616			
	L6	ILUM EXT. ENTRADA, PARQUINHO	ILUMINAÇÃO		7		8						0,92	588	639	127	1	5	1 x 16			2,5	2,5	2,5			588	
	T1	TOM ÁREA DE SECAGEM	TOMADAS						3				0,92	1.800	1.957	127	1	14	1 x 20			2,5	2,5	2,5			1.800	
	T2	TOM COZINHA, DISPENSA	TOMADAS					2	1	2			0,92	1.700	1.848	127	1	13	1 x 20	20A30mA		2,5	2,5	2,5	1.700			
	T3	TOM COZINHA	TOMADAS					3	1	1			0,92	1.200	1.304	127	1	9	1 x 20	20A30mA		2,5	2,5	2,5		1.200		
	T4	TOM LAVANDERIA, BANHEIRO DE SERVIÇO, P.N.E, ÁREA DE ZÁRQUINHO	TOMADAS					5		2			0,92	1.700	1.848	127	1	13	1 x 20	20A30mA		2,5	2,5	2,5			1.700	
	T5	TOM LAVANDERIA	TOMADAS						3				0,92	1.800	1.957	127	1	14	1 x 20	20A30mA		2,5	2,5	2,5	1.800			
	T6	TOM ADMINISTRATIVO, SECRETARIA	TOMADAS					6	4				0,92	1.800	1.957	127	1	14	1 x 20			2,5	2,5	2,5		1.800		
	T7	TOM SALA DOS PROFESSORES	TOMADAS					8	2				0,92	1.400	1.522	127	1	11	1 x 20			2,5	2,5	2,5			1.400	
	T8	TOM REFEITÓRIO E BANHEIRO INFANTIL P.N.E	TOMADAS					10					0,92	1.000	1.087	127	1	8	1 x 20	20A30mA		2,5	2,5	2,5		1.000		
	R	RESERVA	RESERVA																									
RST	R	RESERVA	RESERVA																									
GERAL DO QDLT2	QDLT	ALIMENTAÇÃO DO QUADRO DE DISTRIBUIÇÃO (QD)	ALIMENTADOR	12	11	5	48	37	8	11	3.264	12.700	0,92	15.964	17.352	220	3	46	3 x 63		3Ø16+N16+T(16) - 750V				5.256	5.220	5.488

QDLT-2

QDT-AR

IDENTIFICAÇÃO				DISTRIBUIÇÃO DOS CIRCUITOS DE TOMADAS	ALIMENTADORES E PROTEÇÕES								EQUILÍBRIO DE FASES		
	CIRCUITOS	DESCRIÇÃO DOS CIRCUITOS	USO	OUTRAS CARGAS (W)	FATOR DE POTÊNCIA	POTÊNCIA ATIVA (WATTS)	POTÊNCIA APARENTE (VA)	TENSÃO (VOLTS)	Nº FASES	CORRENTE NOMINAL (A)	DISJUNTOR (A)	CONDUTOR (mm²)			FASE R	FASE S	FASE T
												FASE	NEUTRO	TERRA			
QUADRO DE DISTRIBUIÇÃO DAS TOMADAS DO AR CONDICIONADO	01	SPLIT 30.000BTUS 220V/2F - 1º PERÍODO	AR COND.	3.080	0,92	3.080	3.348	220	2	14	2 x25	4,0	-	4,0	1.540		1.540
	02	SPLIT 30.000BTUS 220V/2F - 1º PERÍODO	AR COND.	3.080	0,92	3.080	3.348	220	2	14	2 x25	4,0	-	4,0		1.540	1.540
	03	SPLIT 30.000BTUS 220V/2F - 3º PERÍODO	AR COND.	3.080	0,92	3.080	3.348	220	2	14	2 x25	4,0	-	4,0	1.540		1.540
	04	SPLIT 30.000BTUS 220V/2F - BERÇÁRIO 1	AR COND.	3.080	0,92	3.080	3.348	220	2	14	2 x25	4,0	-	4,0	1.540	1.540	
	05	SPLIT 30.000BTUS 220V/2F - BERÇÁRIO 2	AR COND.	3.080	0,92	3.080	3.348	220	2	14	2 x25	4,0	-	4,0		1.540	1.540
	06	SPLIT 30.000BTUS 220V/2F- MATERNAL 1	AR COND.	3.080	0,92	3.080	3.348	220	2	14	2 x25	4,0	-	4,0	1.540		1.540
	07	SPLIT 30.000BTUS 220V/2F- MATERNAL 2	AR COND.	3.080	0,92	3.080	3.348	220	2	14	2 x25	4,0	-	4,0	1.540	1.540	
	08	SPLIT 30.000BTUS 220V/2F- MATERNAL 3	AR COND.	3.080	0,92	3.080	3.348	220	2	14	2 x25	4,0	-	4,0		1.540	1.540
	09	SPLIT 30.000BTUS 220V/2F- MATERNAL 4	AR COND.	3.080	0,92	3.080	3.348	220	2	14	2 x25	4,0	-	4,0	1.540		1.540
	10	SPLIT 36.000BTUS 220V/2F- SALA DE REPOUSO	AR COND.	3.720	0,92	3.720	4.043	220	2	17	2 x25	4,0	-	4,0	1.860	1.860	
	11	SPLIT 18.000BTUS 220V/2F- SALA DOS PROFESSORES	AR COND.	1.740	0,92	1.740	1.891	220	2	8	2 x16	2,5	-	2,5		870	870
	12	SPLIT 12.000BTUS 220V/2F - SECRETARIA	AR COND.	1.100	0,92	1.100	1.196	220	2	5	2 x16	2,5	-	2,5	550	550	
	13	SPLIT 9.000BTUS 220V/2F - ADMINISTRAÇÃO	AR COND.	850	0,92	850	924	220	2	4	2 x16	2,5	-	2,5	425	425	
	R	RESERVA															
	R	RESERVA															
RST	R	RESERVA															
GERAL DO QDT-AR	QDT-AR	ALIMENTAÇÃO DO QUADRO DE DISTRIBUIÇÃO (QD)	ALIMENTADOR	35.130	0,92	35.130	38.185	220	3	100	3 x125	3Ø35+N25+T(16) - 1kV-EPR			12.075	11.405	11.650

QDT-AR

QDT-CH1

IDENTIFICAÇÃO				DISTRIBUIÇÃO DOS CIRCUITOS DE TOMADAS	ALIMENTADORES E PROTEÇÕES								EQUILÍBRIO DE FASES		
	CIRCUITOS	DESCRIÇÃO DOS CIRCUITOS	USO	OUTRAS CARGAS (W)	FATOR DE POTÊNCIA	POTÊNCIA ATIVA (WATTS)	POTÊNCIA APARENTE (VA)	TENSÃO (VOLTS)	Nº FASES	CORRENTE NOMINAL (A)	DISJUNTOR (A)	CONDUTOR (mm²)			FASE R	FASE S	FASE T
												FASE	NEUTRO	TERRA			
QDGTCH1																	
QUADRO DISTRIBUIÇÃO DAS TOMADAS DOS CHUVEIROS	CH 1	CHUVEIRO BANHEIRO FEMININO	AQUECIMENTO	5.400	0,92	5.400	5.870	220	2	25	2 x 32	6,0	-	6,0	2.700	2.700	
	CH 2	CHUVEIRO BANHEIRO FEMININO	AQUECIMENTO	5.400	0,92	5.400	5.870	220	2	25	2 x 32	6,0	-	6,0		2.700	2.700
	CH 3	CHUVEIRO BANHEIRO FEMININO	AQUECIMENTO	5.400	0,92	5.400	5.870	220	2	25	2 x 32	6,0	-	6,0	2.700		2.700
	CH 4	CHUVEIRO BANHEIRO FEMININO	AQUECIMENTO	5.400	0,92	5.400	5.870	220	2	25	2 x 32	6,0	-	6,0	2.700	2.700	
	CH 5	CHUVEIRO BANHEIRO MASCULINO	AQUECIMENTO	5.400	0,92	5.400	5.870	220	2	25	2 x 32	6,0	-	6,0		2.700	2.700
	CH 6	CHUVEIRO BANHEIRO MASCULINO	AQUECIMENTO	5.400	0,92	5.400	5.870	220	2	25	2 x 32	6,0	-	6,0	2.700		2.700
	CH 7	CHUVEIRO BANHEIRO MASCULINO	AQUECIMENTO	5.400	0,92	5.400	5.870	220	2	25	2 x 32	6,0	-	6,0	2.700	2.700	
	CH 8	CHUVEIRO BANHEIRO INFANTIL	AQUECIMENTO	5.400	0,92	5.400	5.870	220	2	25	2 x 32	6,0	-	6,0		2.700	2.700
	CH 9	CHUVEIRO BANHEIRO INFANTIL	AQUECIMENTO	5.400	0,92	5.400	5.870	220	2	25	2 x 32	6,0	-	6,0	2.700		2.700
	R	RESERVA	RESERVA														
	R	RESERVA	RESERVA														
RST	R	RESERVA	RESERVA														
GERAL DO QDTCH1	QD	ALIMENTAÇÃO DO QUADRO DE DISTRIBUIÇÃO (QD)	ALIMENTADOR	48.600	0,92	48.600	52.826	220	3	139	3 x 150	3Ø50+T(25) - 1kV-EPR			16.200	16.200	16.200

QDT-CH1

QDT-CH2

IDENTIFICAÇÃO				DISTRIBUIÇÃO DOS CIRCUITOS DE TOMADAS	ALIMENTADORES E PROTEÇÕES								EQUILÍBRIO DE FASES		
	CIRCUITOS	DESCRIÇÃO DOS CIRCUITOS	USO	OUTRAS CARGAS (W)	FATOR DE POTÊNCIA	POTÊNCIA ATIVA (WATTS)	POTÊNCIA APARENTE (VA)	TENSÃO (VOLTS)	Nº FASES	CORRENTE NOMINAL (A)	DISJUNTOR (A)	CONDUTOR (mm²)			FASE R	FASE S	FASE T
												FASE	NEUTRO	TERRA			
QDGTCH2																	
QUADRO DISTRIBUIÇÃO DAS TOMADAS DOS CHUVEIROS	CH 10	CHUVEIRO BANHEIRO INFANTIL	AQUECIMENTO	5.400	0,92	5.400	5.870	220	2	25	2 x 32	6,0	-	6,0		2.700	2.700
	CH 11	CHUVEIRO BANHEIRO INFANTIL	AQUECIMENTO	5.400	0,92	5.400	5.870	220	2	25	2 x 32	6,0	-	6,0	2.700		2.700
	CH 12	CHUVEIRO BANHEIRO INFANTIL FEMININO	AQUECIMENTO	5.400	0,92	5.400	5.870	220	2	25	5 x 32	9,0	-	9,0	2.700		2.700
	CH 13	CHUVEIRO BANHEIRO INFANTIL FEMININO	AQUECIMENTO	5.400	0,92	5.400	5.870	220	2	25	6 x 32	10,0	-	10,0	2.700	2.700	
	CH 14	CHUVEIRO BANHEIRO INFANTIL FEMININO	AQUECIMENTO	5.400	0,92	5.400	5.870	220	2	25	7 x 32	11,0	-	11,0		2.700	2.700
	CH 15	CHUVEIRO BANHEIRO INFANTIL MASCULINO	AQUECIMENTO	5.400	0,92	5.400	5.870	220